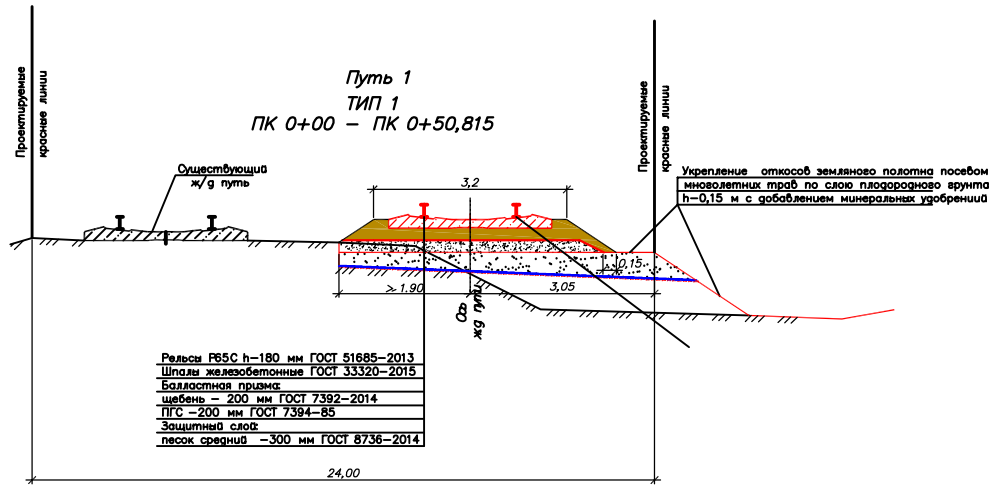

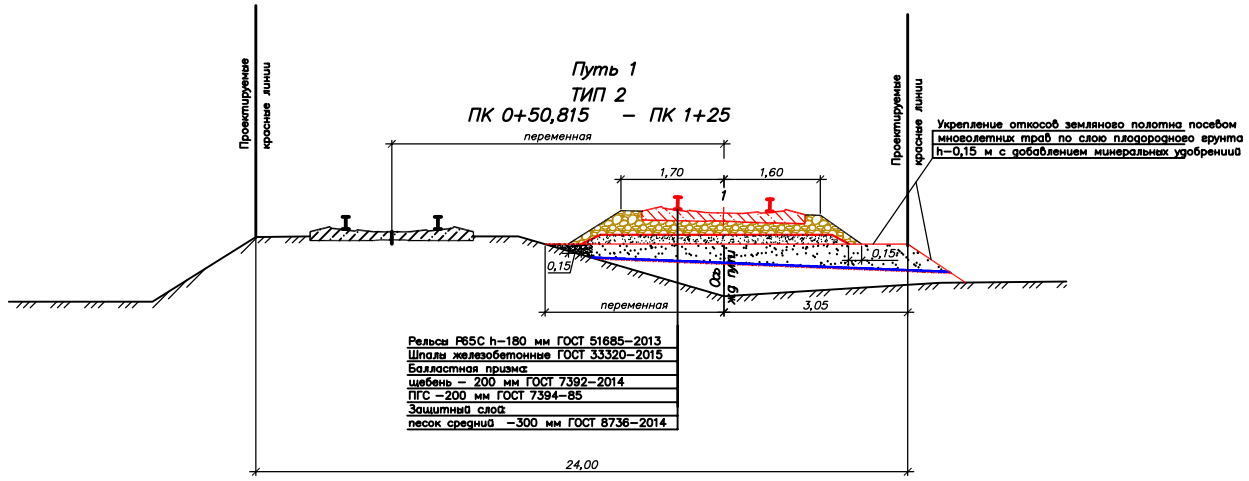

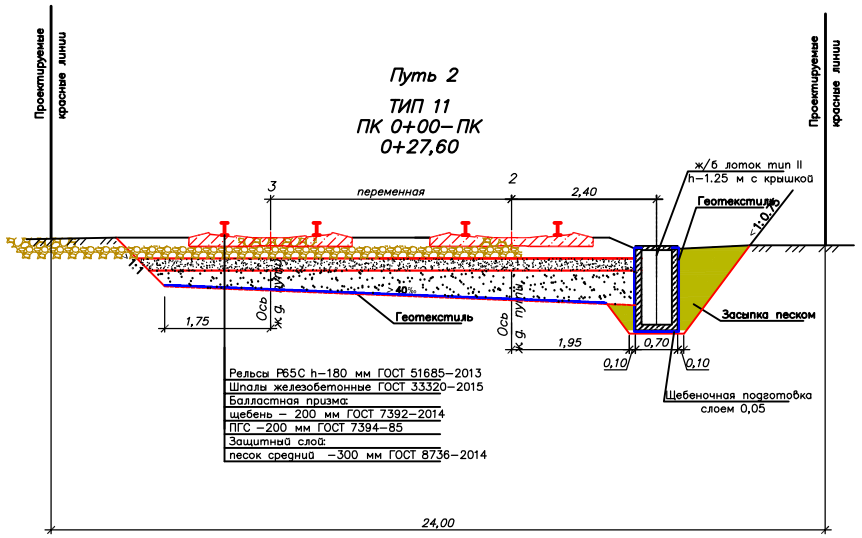

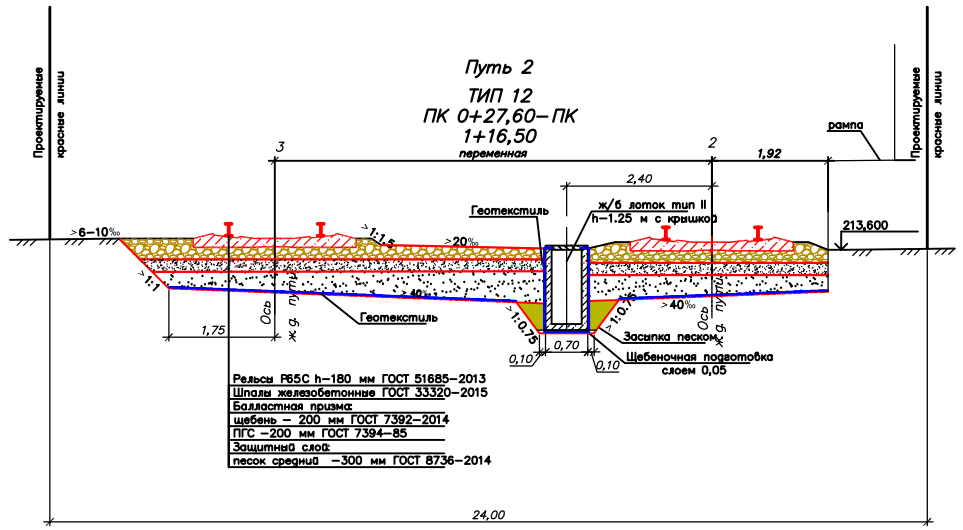

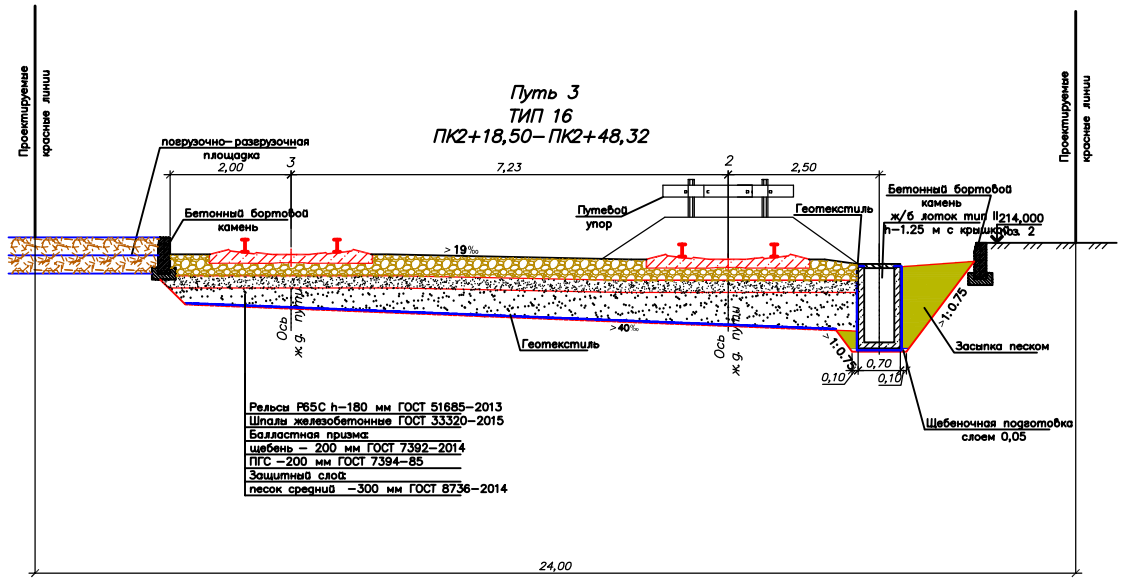

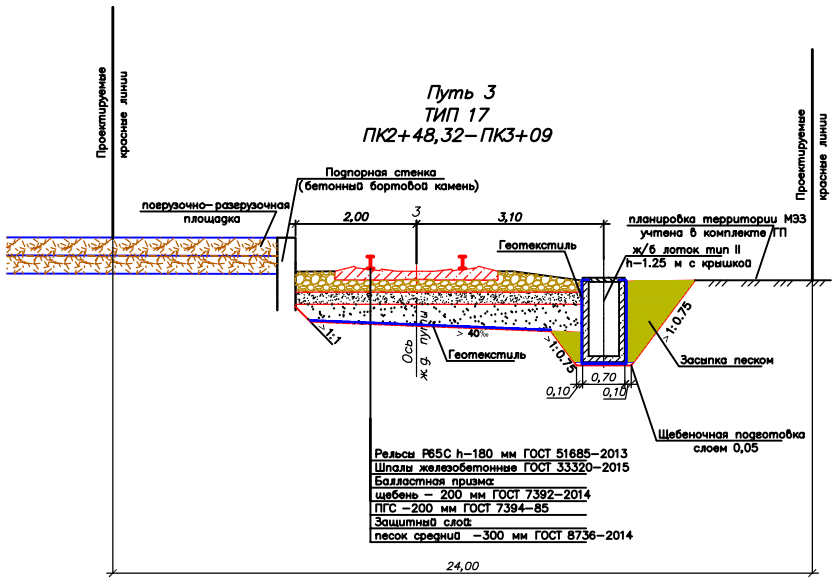

Изм.	Кол.уч	Лист	N док.	Подпись	Дата
ГИП		Рожков			
Инженер		Максимовская			

01-21/30-19-ППТ ОЧ

Проект планировки и проект межевания территории для железнодорожного пути необщего пользования объекта «Завод по производству комбикормов мощностью 800000 тонн в год. I этап строительства комбикормового предприятия в Кромском районе Орловской области»

Проект планировки территории (Основная часть)

Стадия	Лист	Листов
П		

Конструкции поперечного профиля земляного полотна и верхнего строения путей 1, 2, 3

ООО "ГрадПроект"
г.Орел, 2017
gradproekt-orel@mail.ru
тел. (4862) 630-602

Взам.инв N

Подп. и дата

Инв.Nподл.